Guide di scorrimento |Skate ptfe guida pistone

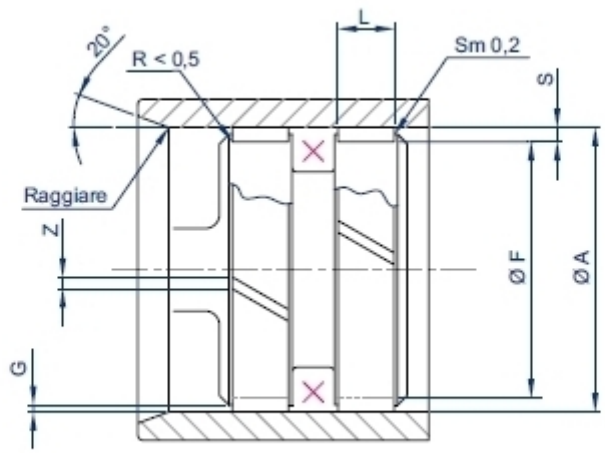

Un nastro in Neuflon-PTFE compound per la realizzazione di guide di scorrimento.
Neuflon N-071 per applicazioni idrauliche.
Neuflon N-059 per applicazioni pneumatiche
Lunga durata del pattino e della contro superficie. Basso attrito e nessun Stick-Slip. Puo' funzionare in assenza di lubrificazione. Resiste all' Effetto Diesel. Ampio spettro di resistenza termica e chimica. Prontamente disponibile da bobina.

SEDI

Dimensioni	S Spessore	F diametro fondo gola	L Larghezza sede	G Gioco pistone-cilindro	Z luce spacco	sviluppo
codice sezione		**j8 - h8**	**H11**	**max S x 0,4**		**+0 / -0,3**
HD SP 3,2/1,5	**1,5**		**3,2**			
HD SP 3,2/2,5	**2,5**		**3,2**			
HD SP 4,2/1,5	**1,5**		**4,2**			
HD SP 4,2/2,5	**2,5**		**4,2**			
HD SP 6,3/1,5	**1,5**		**6,3**			
HD SP 6,3/2,5	**2,5**		**6,3**			
HD SP 8,1/1,5	**1,5**	**A - 2 x S**	**8,1**	dipende dalla guarnizione associata **max S x 0,4**	**1 + A x 0,03**	**3,14x(A-S)-Z**
HD SP 8,1/2,5	**2,5**		**8,1**			
HD SP 9,7/2,5	**2,5**		**9,7**			
HD SP 15/2,5	**2,5**		**15**			
HD SP 20/2,5	**2,5**		**20**			
HD SP 25/2,5	**2,5**		**25**			
HD SP 30/2,5	**2,5**		**30**			

Esempio di codifica	
Classe prodotto: HDSP Sezione: 9,7/2.5 (Spessore 2.5 Larghezza sede 9.7) Materiale: N-071 (idraulica) Alesaggio: 100	**HDSP - 9,7/2.5 - N-071 - 100**

MATERIALI

DEFORMAZIONE ELASTOPLASTICA / CARICO			COEFFICIENTE D'ATTRITO / VELOCITA'	
Image			Image	
			MATERIALE	
CARATTERISTICA	NORMA	UNITA'	NEUFLON-071	NEUFLON-059
CARICO SPECIFICO Qs T <=100°C		N.mm-2	2,5	2,6
modulo a compressione all' 1% di deformazione	D695-54	N.mm-2	8	8,40
Durezza	D53505	Shore D	60	65
Coefficiente d'attrito			0,12	0,13
Velocita' max.		m/sec	5	5
Coefficiente di dilatazione	D696-70	10-6¨°C-1	90	85
Temperatura di impiego continua		°C	250	250
Temperatura di punta		°C	300	300
Compatibile con olio idraulico			si	si
Compatibile con emulsioni acqua/olio			si	si
Compatibile con DOT 3 DOT4			si	si
Compatibile con acqua			no	si
Compatibile con esteri fosforici			si	si
Infiammabilita'	D635-68		non brucia	non brucia